MURS STANDARDS

- RAPIDITÉ DE MISE EN OEUVRE
- DISPONIBILITÉ IMMÉDIATE
- FINITIONS FACILITÉES

PRÉFA du Léman
SOLUTIONS PRÉMURS

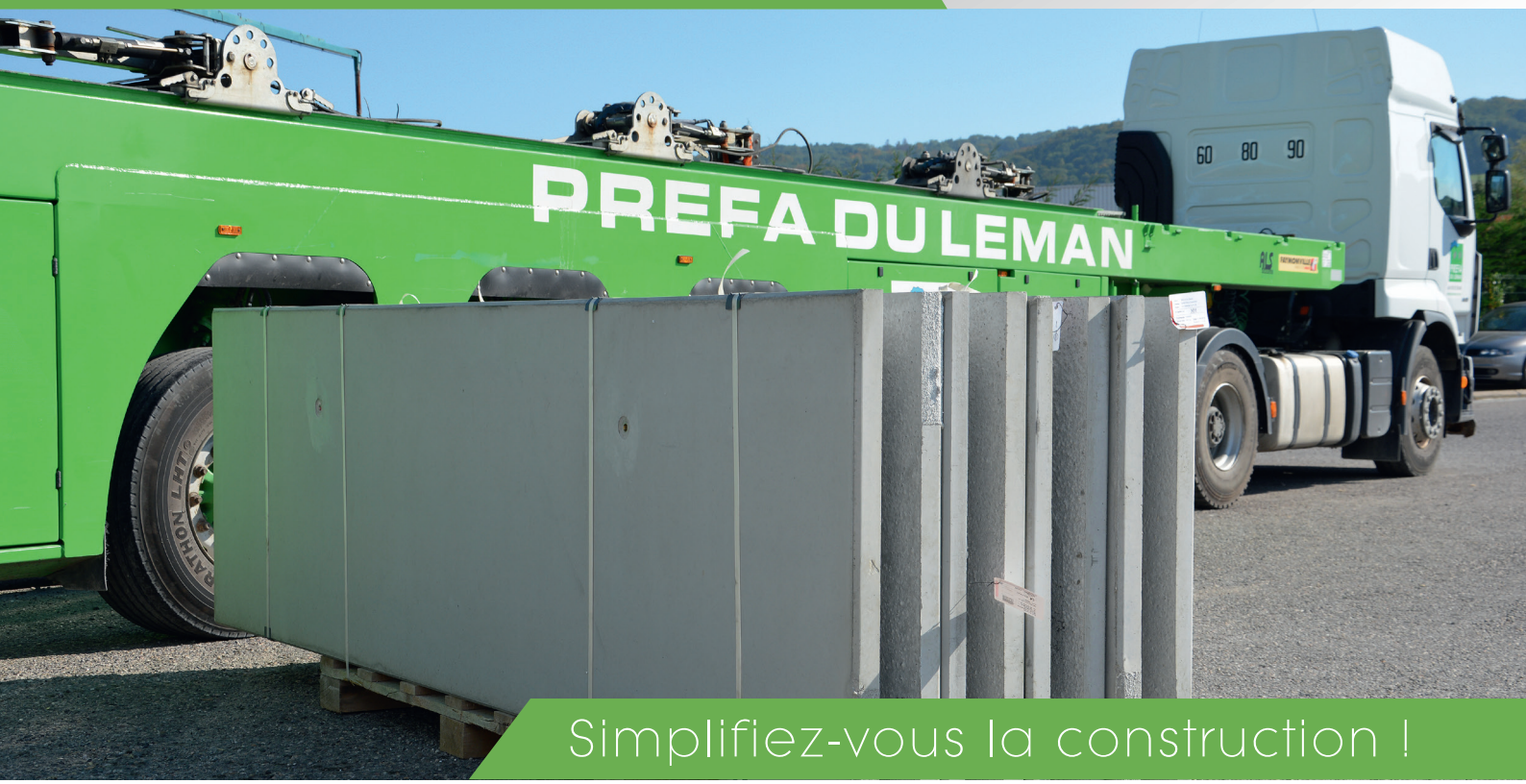

Simplifiez-vous la construction !

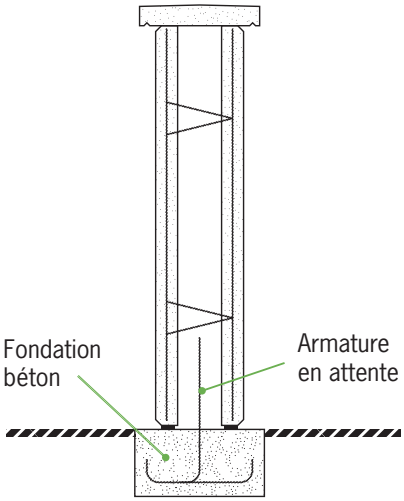

Usages

- **Murs de clôture**
- **Aménagements paysagers :** murets, bordures d'allée...

DES AVANTAGES CERTAINS

- Entreprises de maçonnerie, particuliers, les « murs standards » Préfa du Léman vous **simplifient la construction** de vos murs de petites dimensions.
- **3 catégories** de « murs standards » vous sont proposées.
- La mise en œuvre plus rapide vous permet de **gagner en productivité.**
- Le parement **prêt à peindre** vous facilite les finitions.
- Vous intervenez dans de meilleures conditions de **confort au travail et par tous les temps.**

> Disponibles sur stocks
> Rapidité d'approvisionnement
> Garantie

Mise en œuvre simplifiée

1

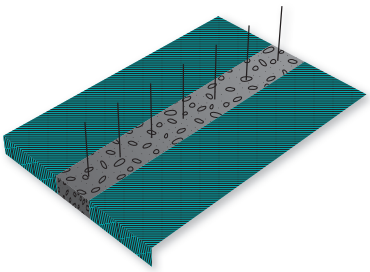

Réalisation d'une semelle filante avec armature en attente.

2

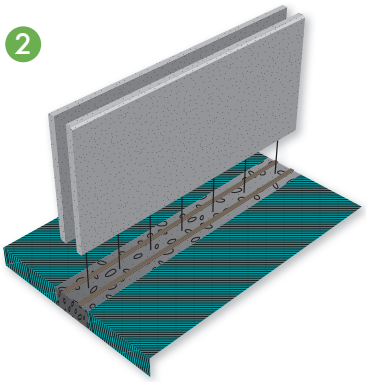

Pose et réglage du « mur standard ».

3

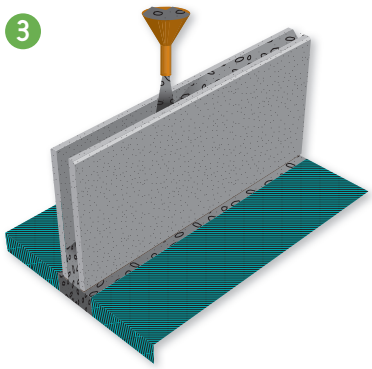

Remplissage du « mur standard » avec un béton C25/30 XF1 de plasticité fluide.

Caractéristiques

Hauteurs	0,75 m	1,00 m	1,50 m
Longueur	3,55 m	3,55 m	3,55 m
Épaisseur	20 cm	20 cm	20 cm
Poids	710 kg	950 kg	1 450 kg

Ferraillage : section mini ST15c
2 peaux en béton de 5,5 cm d'épaisseur

Conditionnement

Palettisation
- Murs standards de 0,75 et 1 m > 4 pièces par palette
- Murs standards de 1,50 m > à l'unité

Déchargement
À la grue ou par chariot de manutention.

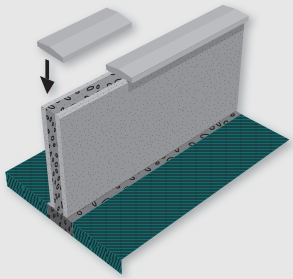

Le conseil Préfa du Léman

Pensez à protéger vos têtes de mur à l'issue de la pose de vos « murs standards », à l'aide d'une couverture rapportée ou d'un revêtement d'imperméabilisation.

Finitions

- Le parement du prémur peut être peint.
- Un enduit minéral peut également être appliqué.

À votre service pour vos études et projets

Service commercial : Tél. +33 (0)4 50 92 69 26
commercial@prefaduleman.com

PRÉFA du Léman
SOLUTIONS PRÉMURS

ZA, Allée des Charbonniers
74160 FEIGÈRES - France

Tél. +33 (0)4 50 92 56 44
Fax +33 (0)4 50 92 25 16

contact@prefaduleman.com
www.prefaduleman.com

www.pie-noire.com - © Préfa du Léman